STABEG BREMSE

NORMBLATT
N 029.614
2. Ausgabe 11/10

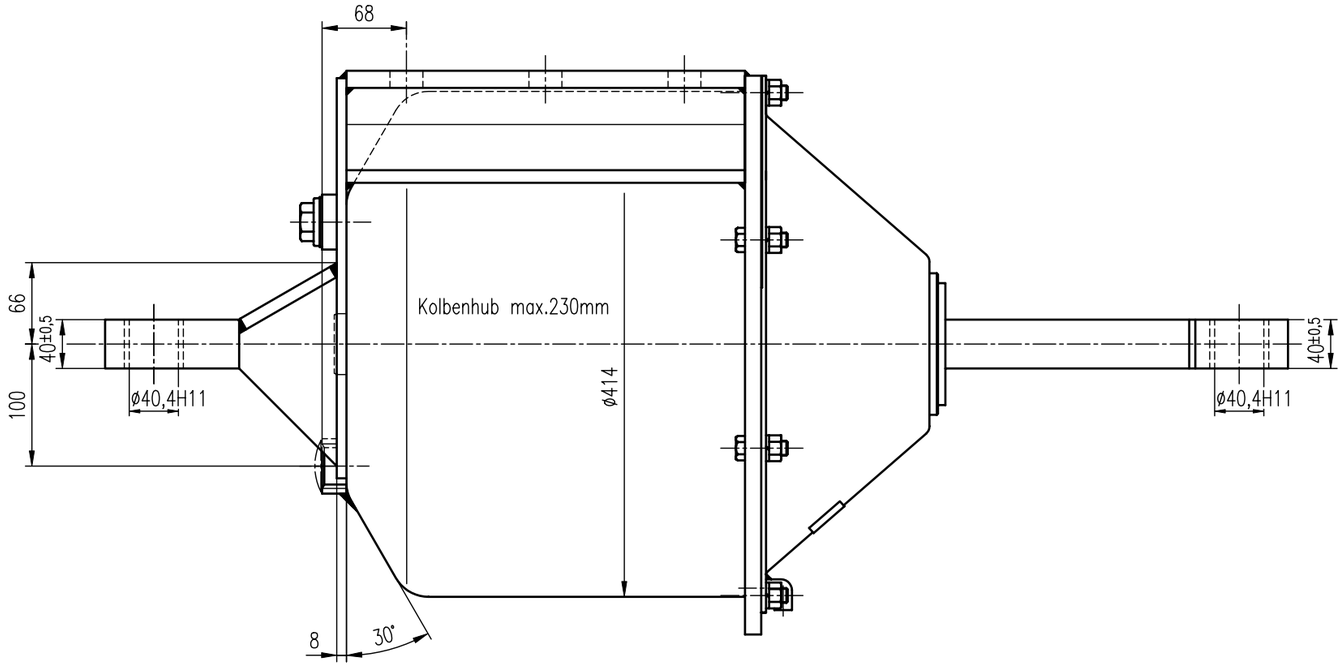

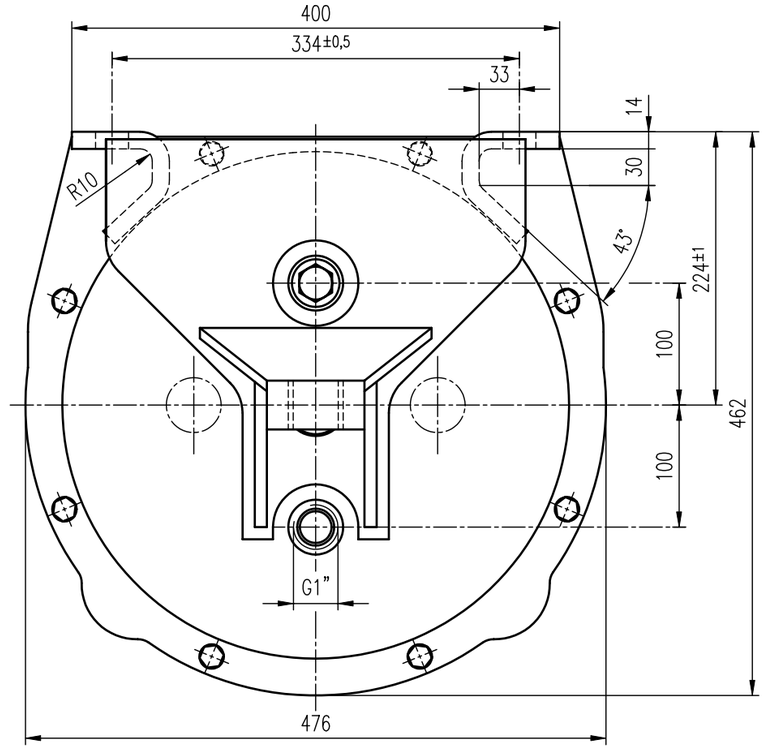

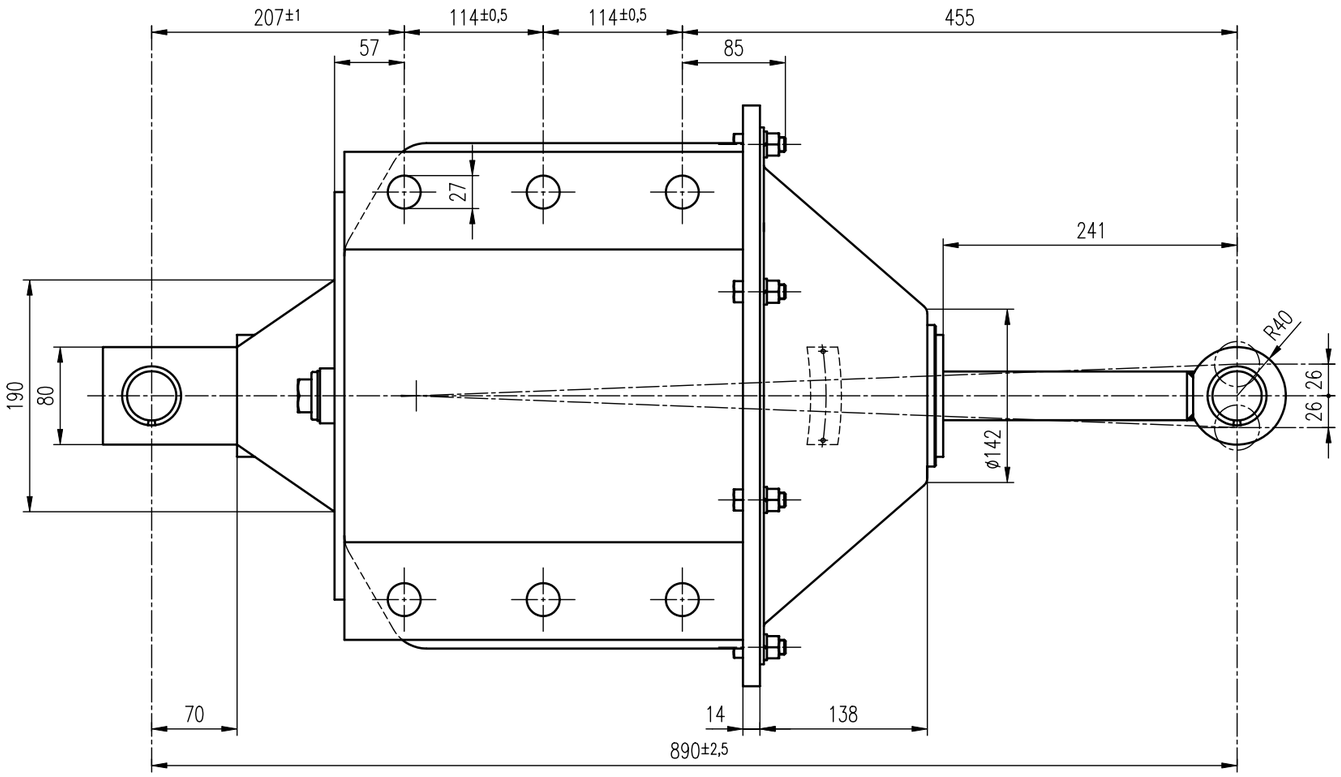

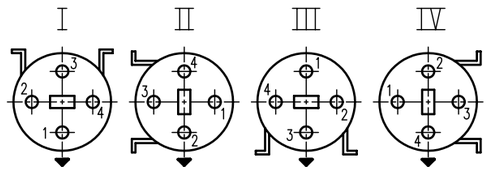

Stellung des Hebelsträgers und des Luftanschlusses zur Befestigung

▼ Entlüftungsbohrung
Stellung des Kolbenstangenauges gleich der des Hebelträgers.

Bestellbeispiel:
Bremszylinder BZ16D-13, Normblatt N029.614
Ausführung I, Luftanschluss 1 offen – 3 verschlossen.

BREMSZYLINDER 16"

mit Hebelträger, mit eingebauter Gestängerückzugsfeder

Einbauzeichnung	:	
Schnittzeichnung	:	BZ 16D-13
Gehört zu	:	Druckluftbremse
Gewicht	:	83 kg

AN DER VORLAGE MACHEN WIR SÄMTLICHE ERFINDERRECHTE GELTEND, SIE BLEIBT UNSER GEISTIGES EIGENTUM, DAS BEI VERMEIDUNG STRAF- U. ZIVILRECHTLICHER KONSEQUENZEN WEDER FOTOKOPIERT, NOCH SONST VERVIELFÄLTIGT, IRGEND-WELCHEN DRITTPERSONEN ZU IRGENDWELCHEN ZWECKEN AUSGEHÄNDIGT WERDEN DARF.

STABEG APPARATEBAUGES. M.B.H. A-1140WIEN

STABEG Apparatebauges. m. b. H. – 1140 WIEN